ใบความรู้เรื่อง กาพย์ฉบับ ๑๖
หน่วยที่ ๒ แผนการจัดการเรียนรู้ที่ ๑ เรื่อง ลักษณะคำประพันธ์ (กาพย์ฉบัง ๑๖)
รายวิชาภาษาไทย รหัส ท๒๓๑๐๒ ภาคเรียนที่ ๒ ชั้นมัธยมศึกษาที่ ๓

กาพย์ฉบัง ๑๖

แผนผังกาพย์ฉบัง ๑๖

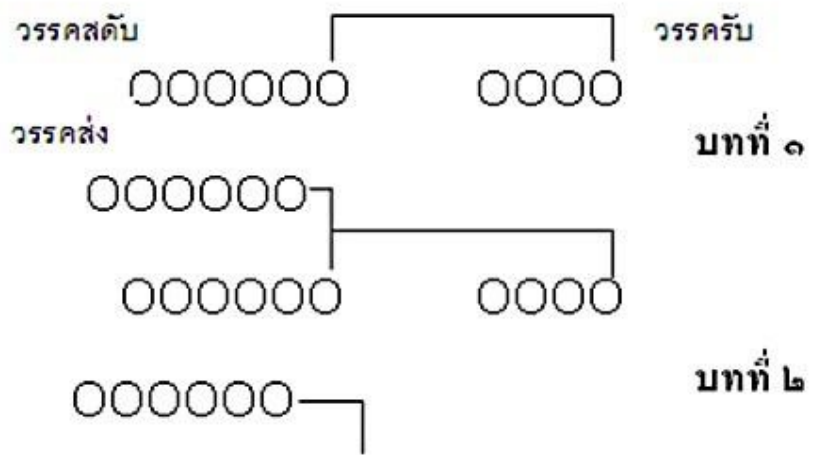

ลักษณะคำประพันธ์

๑. **บท** บทหนึ่งมี ๓ วรรค คือ

- วรรคแรก มี ๖ คำ
- วรรคที่สอง มี ๔ คำ
- วรรคที่ ๓ มี ๖ คำ

รวมทั้งหมด ๑ บทมี ๑๖ คำ จึงเรียกว่ากาพย์ฉบัง ๑๖

๒. สัมผัส

๒.๑. สัมผัสนอก หรือสัมผัสระหว่างวรรค เป็นสัมผัสบังคับ คือ คำสุดท้ายของวรรคแรกสัมผัสกับคำสุดท้ายของวรรคที่สอง

๒.๒. สัมผัสระหว่างบท คือ คำสุดท้ายของวรรคสามสัมผัสกับคำสุดท้ายของวรรคแรกของบทต่อไป

๓. การอ่านกาพย์ฉบัง ๑๖

การอ่านกาพย์ฉบังจะเว้นจังหวะการอ่านทุก ๆ ๒ คำ ดังนี้

๐๐/๐๐/๐๐ ๐๐/๐๐

๐๐/๐๐/๐๐

ตัวอย่างกาพย์ฉบับ ๑๖

สัตว์จำพวกหนึ่งสมญา พหุบาทา
มีเทาอเนกนับหลาย
เท้าเกินกว่าสี่โดยหมาย สองพวกภิปราย
สัตว์น้ำสัตว์บกบอกตรง
ตะบองพลำใหญ่ยง อยู่ในป่าดง
ตัวดุจตะขายไฟแดง
มีพิษมีฤทธิ์เรี่ยวแรง พบช้างกลางแปลง
เข้าปล้ำเข้ารัดกัดกิน

(สัตวาภิธาน : พระยาศรีสุนทรโวหาร (น้อย อาจารยางกูร))